

Software und Automatisierung von Kaltenbach

Intelligente Produktion mit digitalen Lösungen

KALTENBACH

www.kaltenbach.com

Intelligenter arbeiten. Einen Schritt voraus.

Digitale Lösungen für eine intelligentere Produktion

Die Produktion verändert sich. Mehr Flexibilität, schnellere Reaktionszeiten und ein besserer Zugang zu Informationen werden immer wichtiger, um wettbewerbsfähig zu bleiben.

Um diesen Anforderungen gerecht zu werden, entwickelt Kaltenbach die digitalen Möglichkeiten seiner Maschinen und Produktionslösungen kontinuierlich weiter. Durch die intelligente Vernetzung von Informationen, Prozessen und Menschen schaffen wir neue Möglichkeiten, die Produktion effizienter zu steuern, zu überwachen und zu optimieren.

Denn moderne Produktion bedeutet mehr als nur die richtige Maschine. Entscheidend sind die richtigen Informationen zur richtigen Zeit – um fundierte Entscheidungen zu treffen, schneller zu reagieren und Ihre Produktion zuverlässig am Laufen zu halten. Und so wie sich die Produktion weiterentwickelt, entwickeln sich auch unsere digitalen Lösungen weiter.

Mehr Transparenz. Mehr Kontrolle. Mehr Leistung.



Neue digitale Möglichkeiten entdecken

Intuitive Bedienung mit dem neuen **HMI**

Eine komplett neu gestaltete Benutzeroberfläche mit übersichtlicher Darstellung, intuitiven Symbolen und anpassbaren Farbschemata für eine noch intuitivere Maschinenbedienung.

Entdecken Sie **Profiline VI**

Die neueste Profiline-Software verbindet Produktion und ERP, reduziert manuelle Arbeitsschritte und Fehler und unterstützt Sie dabei, effizienter zu arbeiten.

Mehr Produktionstransparenz mit **IoT**

Vernetzen Sie Ihre Produktion und gewinnen Sie wertvolle Einblicke in die Performance – mit IoT-Dashboards und intelligenten Tools zur Überwachung und Optimierung.

Das neue HMI

Eine übersichtlichere, intuitive Benutzeroberfläche

Das neue HMI wurde entwickelt, um die Maschinenbedienung noch intuitiver zu gestalten und Bedienern dabei zu helfen, Funktionen und Informationen auf einen Blick zu erfassen. Komplett neu gestaltete Symbole und Grafiken sowie – wo möglich – 3D-Visualisierungen von Maschinen und Komponenten sorgen für mehr Übersicht und eine einfachere Navigation.



Das Ergebnis?
Eine Benutzeroberfläche, die:

einfacher zu erlernen ist
Reduziert den Schulungsaufwand und hilft neuen Bedienern, sich schneller mit der Maschine vertraut zu machen.

klareres visuelles Feedback bietet
Hilft Bedienern, den Maschinenstatus besser zu erfassen und das Fehlerrisiko zu reduzieren.

nachgerüstet werden kann
Ermöglicht – sofern es die Hardware zulässt – auch bei bestehenden Maschinen die Nutzung der Vorteile der neuen Benutzeroberfläche.

Erleben Sie das neue HMI

Besuchen Sie uns auf einer unserer nächsten Messen oder kontaktieren Sie unser Vertriebsteam, um eine Demo zu vereinbaren.



Interaktive Visualisierungen
Sehen Sie die Bewegung, bevor sie ausgeführt wird.

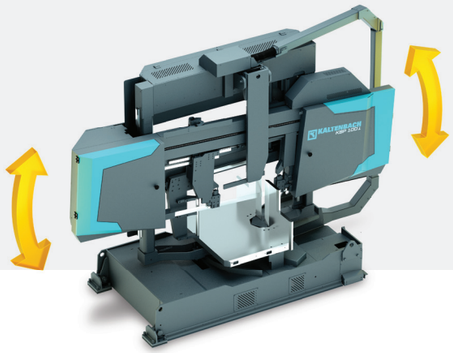

Bewegen Sie den Mauszeiger über ein Bedienelement oder berühren Sie es, um die Maschinenbewegung in der 3D-Visualisierung zu sehen. Richtungspfeile zeigen vorab, was passiert, und geben Bedienern ein visuelles Verständnis der Funktion.

Die Benutzeroberfläche ist dadurch intuitiver zu bedienen. Neue Bediener können die Maschinenfunktionen leichter kennenlernen, ohne Funktionen testweise aktivieren zu müssen.

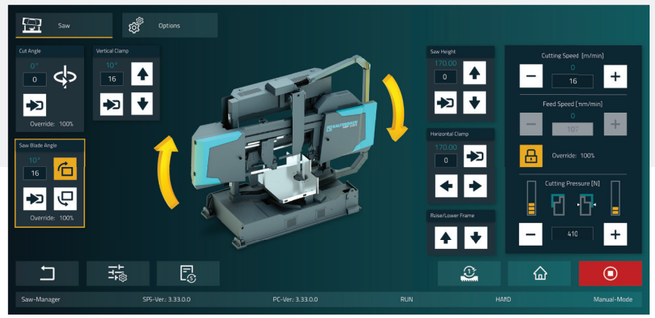

Entdecken Sie Profiline VI

Das Gehirn Ihrer Stahlverarbeitung

Profiline wurde entwickelt, um Ihre Produktion einfacher, effizienter und übersichtlicher zu gestalten. Durch die Vernetzung von ERP, Maschinen und Bedienern in einem durchgängigen Workflow reduziert Profiline manuelle Arbeitsschritte und Fehler. Gleichzeitig unterstützt die Software Sie dabei, einen reibungslosen Produktionsablauf sicherzustellen, die Maschinenverfügbarkeit zu maximieren und Ihre Bediener optimal zu unterstützen.

Von den Daten zur Produktion

Profiline automatisiert viele Schritte von der Produktionsplanung bis zur Maschinenbedienung. Vom CAD-/DSTV-Datenimport bis zur Programm- und Verschachtelungsoptimierung reduziert die Software den manuellen Aufwand und beschleunigt die Auftragsbearbeitung.

Durch Automatisierung und Optimierung verbringen Bediener weniger Zeit mit Vorbereitung und können sich auf produktive Maschinennutzung konzentrieren.

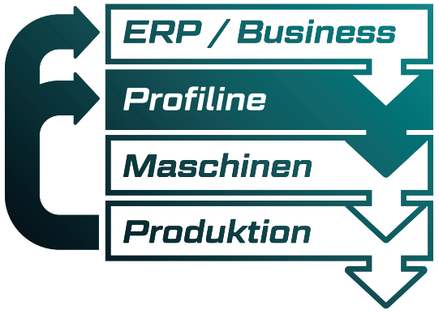

Ein System
vom Büro bis in die Produktion

Profiline vereint Produktionsplanung, Arbeitsvorbereitung und Maschinenbedienung in einer Benutzeroberfläche. Desktop- und Maschinenmodus sind nur einen Klick voneinander entfernt. So stehen Informationen und Werkzeuge jederzeit zur Verfügung und ermöglichen einen reibungslosen Übergang von der Planung in die Produktion.

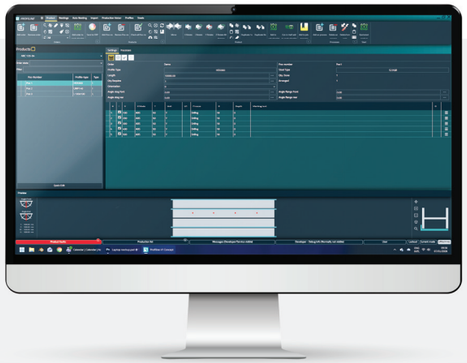

Nahtlose Integration

Vernetzen Sie ERP, Maschinen und Produktion in einem durchgängigen digitalen Workflow.

Echtzeit-Transparenz

Behalten Sie Produktionsfortschritt, Maschinenstatus und Performance jederzeit im Blick.

Höhere Effizienz

Automatisieren Sie Prozesse, reduzieren Sie Aufwand und Materialverschwendung.

Einfache Bedienung

Eine intuitive Benutzeroberfläche hilft Bedienern, schneller und mit weniger Fehlern zu arbeiten.

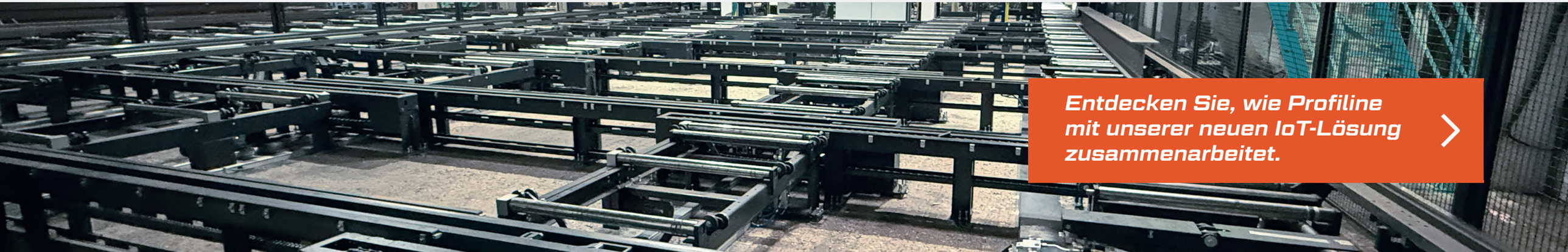

Entdecken Sie, wie Profiline mit unserer neuen IoT-Lösung zusammenarbeitet.

Mehr Produktionstransparenz mit IoT

Maschinendaten in wertvolle Erkenntnisse verwandeln

Unsere IoT-Lösung wurde entwickelt, um Ihnen einen besseren Überblick über Ihre Produktion zu geben. Maschinen- und Produktionsdaten werden in intuitiven Dashboards zusammengeführt. So können Sie die Performance überwachen, Trends erkennen und Optimierungspotenziale identifizieren.

Sie erhalten die Informationen, die Sie benötigen, um die Effizienz zu optimieren, die Maschinenverfügbarkeit zu erhöhen und Ihre Produktion zuverlässig am Laufen zu halten.

Digitale Transformation

Daten in Bewegung. Produktion unter Kontrolle.

KI-basierte Analysen

Verwandeln Sie Produktionsdaten in intelligente Erkenntnisse.

Ihre Produktion.
Ein Überblick. Auf jedem Gerät.

Überwachen Sie Ihre Maschinen, verfolgen Sie Ihre Produktion und bleiben Sie informiert – jederzeit und überall.



Von Daten zu besseren Entscheidungen

Durch die Zusammenführung von Informationen mehrerer Kaltenbach-Maschinen in einer vernetzten Umgebung können Sie die Performance vergleichen, Muster erkennen und Optimierungspotenziale in Ihrer gesamten Produktion identifizieren.

So können Sie fundierte Entscheidungen über Maschinenauslastung und Produktionsplanung treffen und gezielt erkennen, wo Verbesserungsmaßnahmen den größten Nutzen bringen.

Configuration

Profiline-VI | SAW | TM | VPC | DRILL

EuroBLECH 2026
Administrator

On/Off

Access Protection

EMERGENCY-STOP

Automatic

Manual

Tools

Parameter

M150

Override

Home

Quit Error

Stop

Exit

Saw

Options

Incline angle
0.0°
Override:

Cutting angle
0.0°
Override:

Horizontal Vice
0 mm

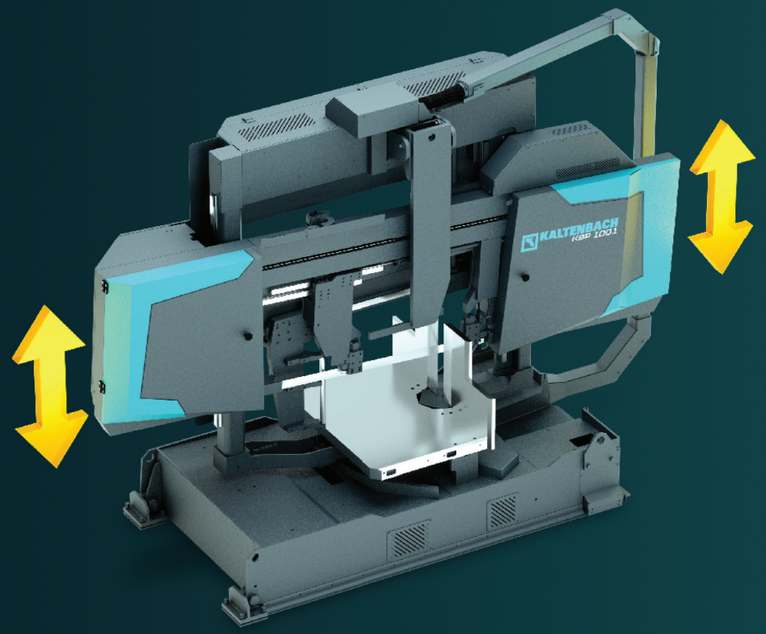

Vertical Vice
0 mm

Feed
0.00 mm

Saw table

Cutting speed [1/min]
0 m
0 m

Feed [1/min]
0 mm
0 mm

Override:

0 %
Cutting pressure
0 %
???
0

Saw-Manager | PLC-Ver.: | PC-Ver.: 2.37.3.0 | OFFLINE | ??? | Manual mode

Date / Time | Sender | Error | SubErr | Info

Vernetzte Lösungen.
Intelligente Produktion.



Unsere Leidenschaft.
Ihre Performance.

Als technologischer Vorreiter für Stahlverarbeitungssysteme steht Kaltenbach für Innovation, Qualität und zuverlässige Lösungen.

Mit intelligenter Automatisierung und effizienten Lösungen optimieren wir Ihre Produktion – mit kompetentem Service, überall dort, wo Sie uns brauchen.

Kontaktieren *Sie einen unserer Experten*

Kaltenbach GmbH + Co. KG
Blasiring 4
79539 Lörrach, Deutschland
Telefon: +49 7621 175-0
E-Mail: info@kaltenbach.com

KALTENBACH