KALTENBACH

KBB 601/1001 | KDB 615/1015

Bandsägen | Bohren

Leistungsstarke Säge-Bohr-Anlage

KBB 601 | KDB 615
KBB 1001 | KDB 1015

Bearbeitung mit Hoch-leistung

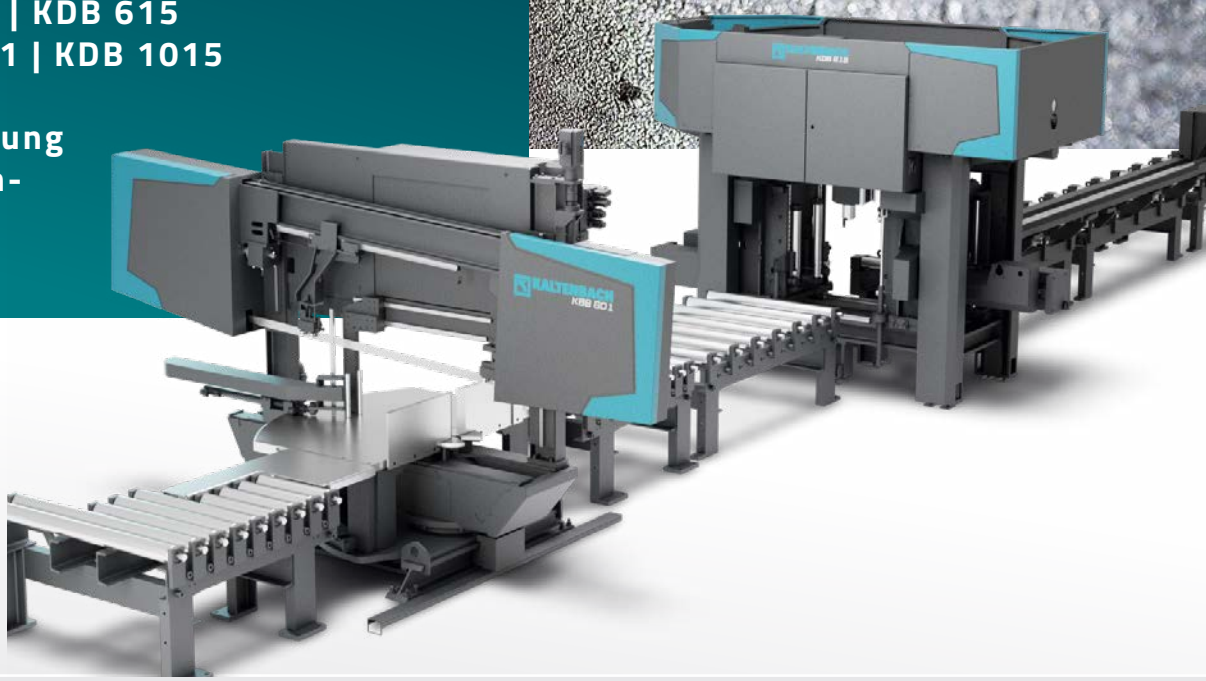

POWERFUL SOLUTIONS - PASSIONATE PEOPLE

KALTENBACH

www.kaltenbach.com

KALTENBACH
KBB 601/1001 | KDB 615/1015
Bandsägen | Bohren

Die Säge-Bohr-Anlage KBB/KDB ist speziell für die Bearbeitung großer und schwerer Profile konzipiert.Großvolumige Profile, die auch auf Gehrung geschnitten werden können.

Eine großartige Möglichkeit, Ihre Produktivität zu steigern und die Qualität Ihrer Stahlprodukte weiter zu verbessern.

- NACHHALTIGE LÖSUNGEN
- NIEDRIGE BETRIEBSKOSTEN
- AUSSERGEWÖHNLICHE ZUVERLÄSSIGKEIT UND MAXIMALE BETRIEBSZEIT

KALTENBACH VERSPRECHEN

KALTENBACH
KBB 601/1001 | KDB 615/1015
Bandsägen | Bohren

VORTEILE AUF EINEN BLICK

- Schnelle und leistungsstarke Säge-Bohr-Kombination
- Einzigartiges System zur Bearbeitung großvolumiger Profile
- Hochpräzise Gehrungsschnitte
- Robustes, vibrationsarmes Design
- Langlebige Konstruktion
- Lange Lebensdauer
- Sehr solides und zuverlässiges Spannssystem
- Niedrigste Betriebskosten
- Erstklassige Endprodukte

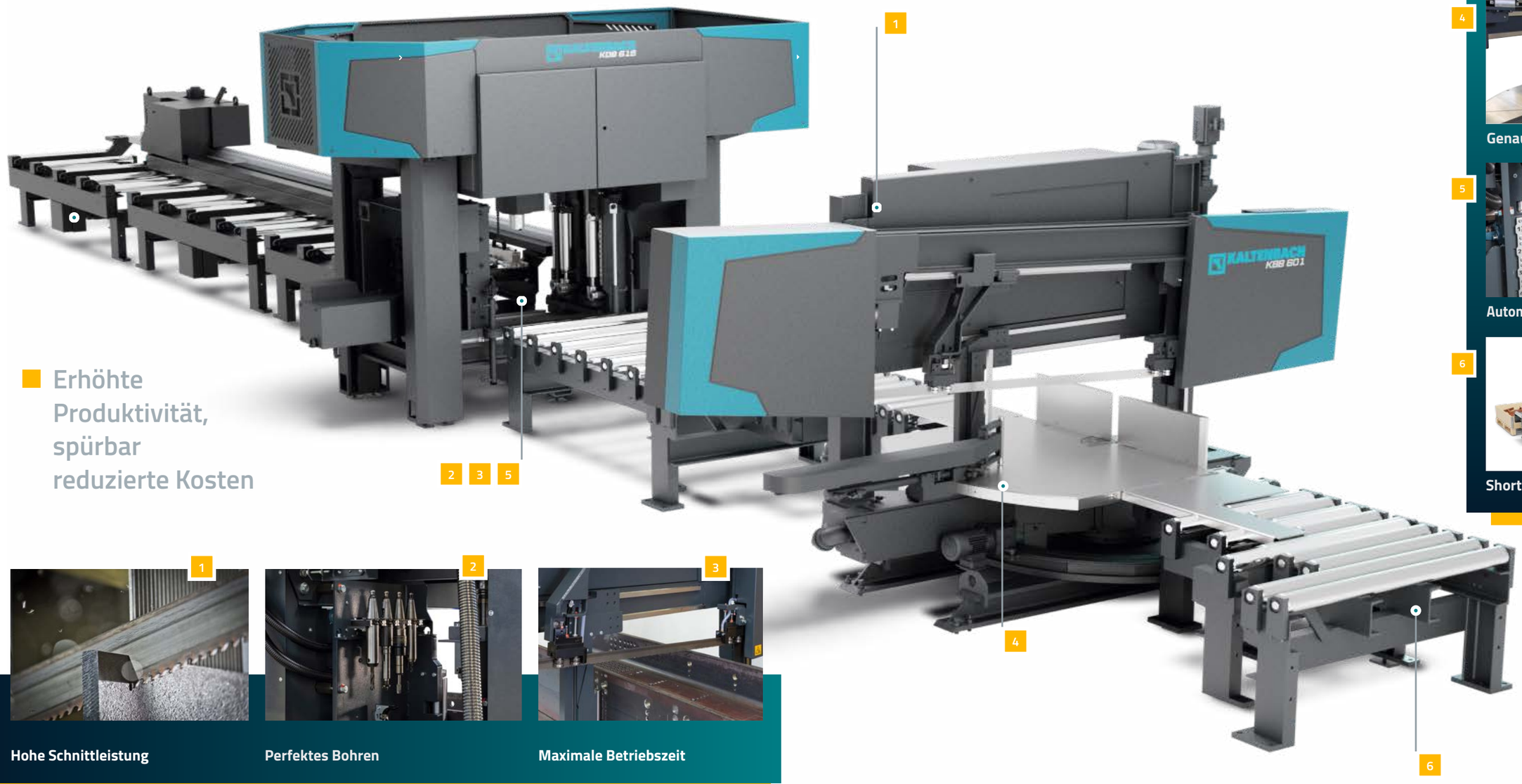

Erhöhte Produktivität, spürbar reduzierte Kosten

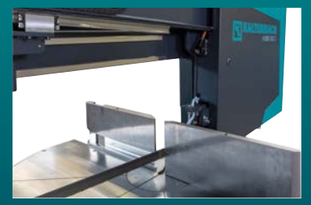

4 Genaue Winkeleinstellung

5 Automatischer Werkzeugwechsel

6 Short Piece Gripper Option

1 Hohe Schnittleistung

2 Perfektes Bohren

3 Maximale Betriebszeit

Einige der aufgeführten Funktionen sind optional. Mehr Informationen unter www.kaltenbach.com

TECHNISCHE DATEN

KBB 601 | 1001			KDB 615 | 1015		
Arbeitsbereich max.	mm	630 x 410 / 1.030 x 400	Arbeitsbereich max. /min.	mm	600 x 410 / 50 x10 / 1.000 x 410 / 50 x 10
Arbeitsbereich min.	mm	50 x 10	Bearbeitungseinheit - vertikal		1
Sägeband		41 x 1,3, Z3/4	Bearbeitungseinheit - horizontal		2
Schnittgeschwindigkeit	m/min	0 - 120	Max. Drehzahl	rpm	4.000
Sägebandvorschub	mm/min	0 - 300	Max. Drehmoment	Nm	115
Eilvorlauf und -rücklauf	mm/min	5.000	Antriebsleistung pro Achse	kW	20
Antriebsleistung	kW	6,9	Positionierung - Eilgang	m/min	15
Abmessungen (L x B x H)	mm	3.560 x 1.450 x 2.150 / 3.850 x 1.450 x 2.150	Werkzeugwechsler x Magazinplätze		3 x 5
Maschinengewicht	kg	2.300 / 2.450	Kühlung		innen + außen
Gehrungsbereich		90°	Bohrdurchmesser	mm	6,8 - 32

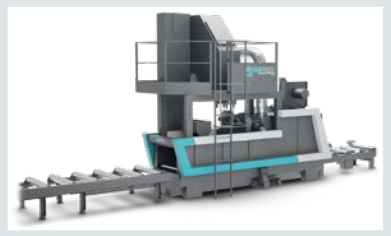

GIETART Strahlanlage
Möglichkeit der Kombination mit einem GIETART Compact Blaster, wodurch ein komplettes Hochleistungs-bearbeitungssystem entsteht.

Effizienter Materialtransport
Entwickelt, um einen optimalen Prozessablauf und damit die effektivste Materialverarbeitung in Ihrer Produktionsstätte zu gewährleisten.

IN IHRER BRANCHE ZUHAUSE

- Fahrzeugbau
- Brückenbau
- Maschinenbau
- Schiffbau
- Stahlbau
- Stahlhandel
- Mastenbau

Säge-Bohr-Anlagen für den leichten und mittleren Stahlbau und -handel.

KALTENBACH

KALTENBACH GmbH + Co. KG
Blasiring 4
79539 Lörrach
Deutschland

Tel: +49 7621 175 0
E-Mail: info@kaltenbach.com

www.kaltenbach.com

09/2024